МЛИ2.00.05

Ra 12,5

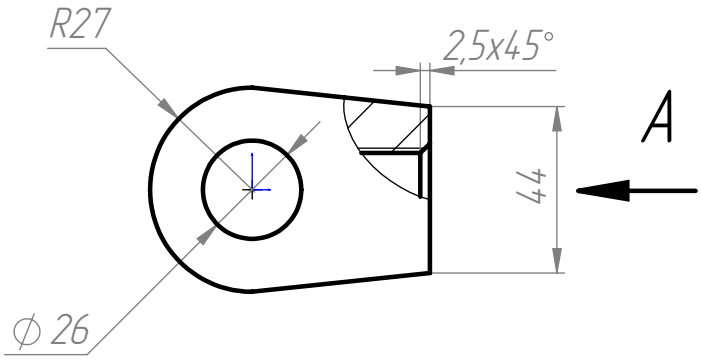

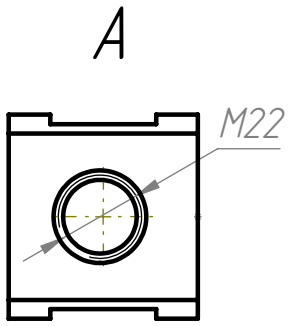

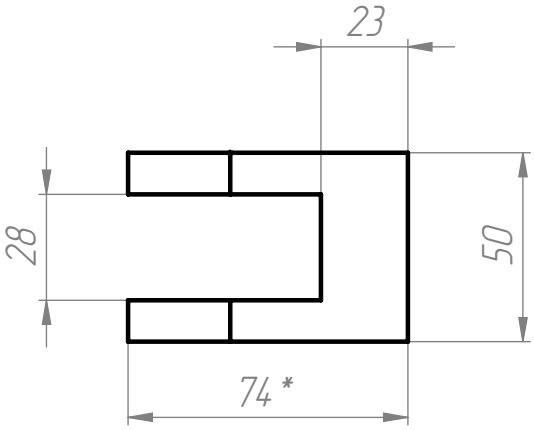

1 *Размеры для справок.
2 Общие допуски по ГОСТ 30893.1: H14, h14, ± IT14/2.

Изм.	Лист	№ докум.	Подп.	Дата	МЛИ2.00.05		
Разраб.		Мельников Л.И.			Вилка	Лит.	Масса: 678.70 / Масштаб: 1:2
Пров.						Лист 1	Листов 1
Т. контр.							
Н. контр.					Polytech Voltage Machine		
Утв.							

Перв. примен. | Справ. № | Подп. и дата | Инв. № дубл. | Взам. инв. № | Подп. и дата | Инв. № подл.

Копировал | Формат А4

Файл: Вилка – МЛИ2.00.05